MISCELATORE

OUTLET
ELETTRODOMESTICI

Tucano

Finitura	Modello	Codice
Sahara		

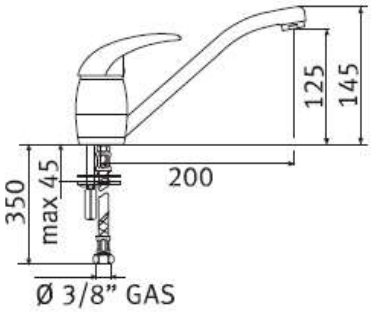

Base	
Tipo	**Miscelatore monocomando**
Rotazione Canna	**360°**
Flessibili	**inox**
Cartuccia	**a dischi ceramici**
Prodotto consigliato	**Coppia filtri (0399470)**